STUDNIA BETONOWA REWIZYJNA DN1200mm - Sd3

PRZEKRÓJ A-A

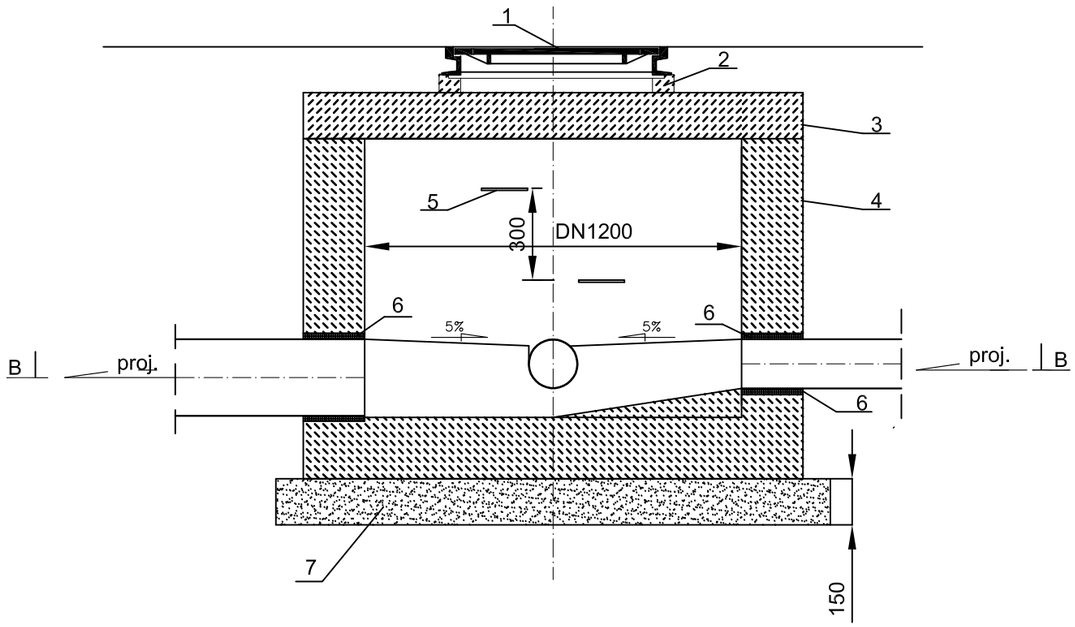

RZUT
PRZEKRÓJ B-B

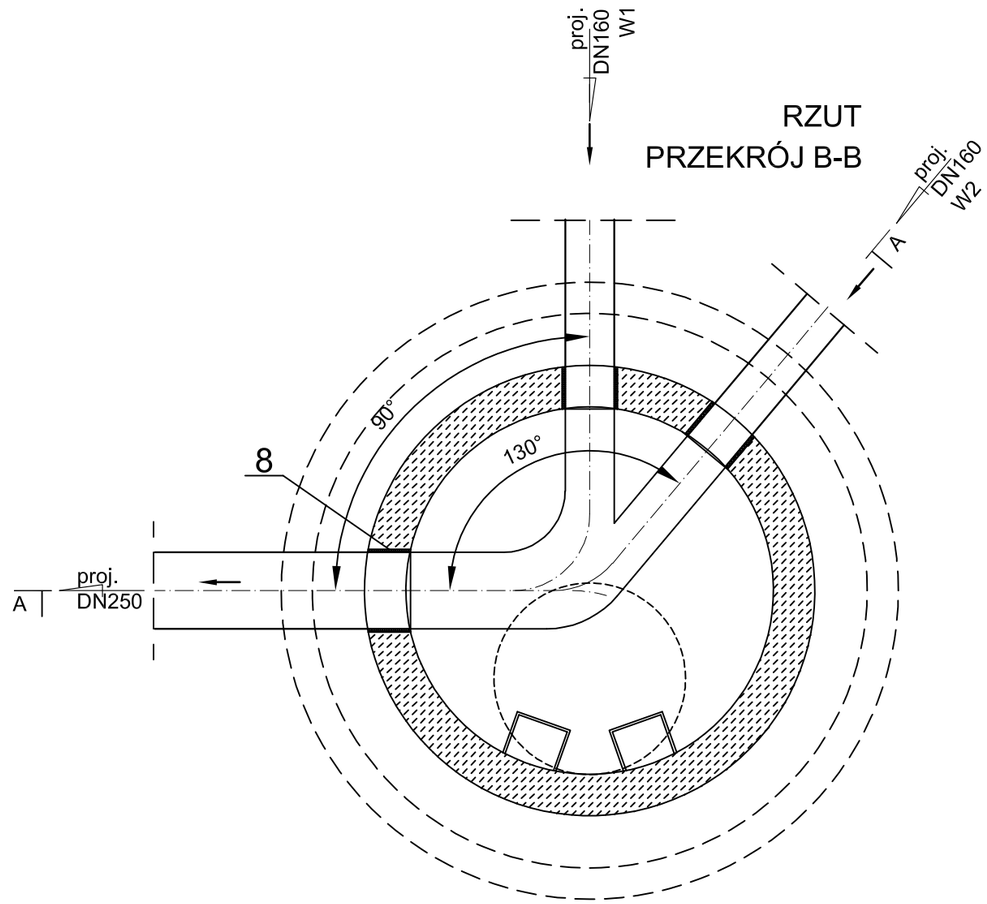

1 - właz betonowo-żeliwny D400 Ø625
2 - pierścień dystansowy: 6, 8, lub 10cm
3 - płyta pokrywowa PP Ø1440/625
4 - krąg z kinetą - Ø1200
5 - stopnie złazowe żeliwne
6 - proj. przejście szczelne dla rur Ø200 PVC-U
7 - warstwa wyrównawcza-beton C8/10

INWESTOR: Gmina Miasta Radziejów, ul. Kościuszki 20/22, 88-200 Radziejów		
INWESTYCJA: Budowa parkingu przy ulicy Marii Dąbrowskiej w Radziejowie wraz ze zjazdem oraz odwodnieniem		
ADRES INWESTYCJI: dz. nr 1428/9, 1506 obręb 0001 Radziejów		
TYTUŁ RYSUNKU: SCHEMAT STUDNI REWIZYJNEJ DN1200-Sd3		RYS. NR: S-03 / SKALA: 1:20
PROJEKTANT (br. sanitarna): mgr inż. Beata Kacprzak	Spec. instalacje sanitarne: KUP/0052/POOS/11	PODPIS:
STADIUM: Projekt wykonawczy	BRANŻA: SANITARNA	09.2017r.